一、图示偏置曲柄机构，已知：曲柄 OA 以匀角速度ω=1.5rad/s 转动，OA=40cm，AB=50cm，h=30cm。试求 OA 在图示水平位置时，滑块 B 的速度和加速度。

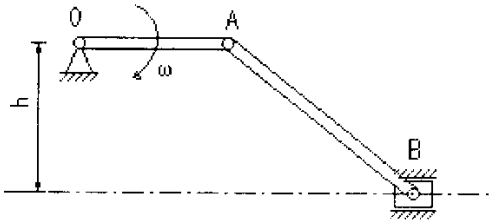

二、在图示四杆机构中，已知：AB=BC=L，CD=AD=2L，ϕ=45°。在图示瞬时 A、B、C 成一直线，杆 AB 的角速度为ω，角加速度为零。试求该瞬时 C 点的速度和加速度。

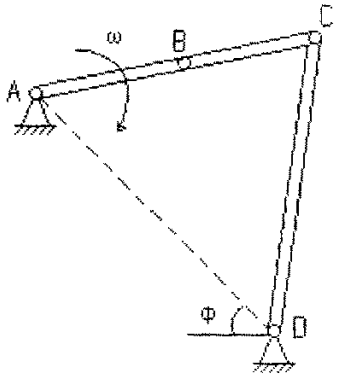

三、在图示平面机构中，已知：BC=5cm，AB=10cm，A 点以匀速度 v_A=10cm/s 沿水平运动，方向向右；在图示瞬时，θ=30°，BC 杆处于铅垂位置。试求该瞬时：（1）B 点的加速度；（2）AB 杆的角加速度；（3）AB 杆中点 D 的加速度。

